BERITA ACARA
PENYUSUNAN REKOMENDASI TEKNIS
Permohonan Rekomendasi Teknis Izin Pengusahaan Sumber Daya Air Sebagai Materi Untuk Kegiatan Pemanfaatan Air Intake Cipinang Gading oleh Perumda Tirta Pakuan Kota Bogor di Sungai Cipinang Gading.

No : 07/BAP-R/BBWSCC/XII/2022

Pada hari ini **Jumat** tanggal **Dua Puluh Tiga** bulan **Desember** tahun **Dua Ribu Dua Puluh Dua**, Tim Rekomendasi Teknis Balai Besar Wilayah Sungai Ciliwung Cisadane berdasarkan SK Kepala BBWS Ciliwung Cisadane No : 1234/KPTS/Ay/2022 tanggal 27 Juli 2022 telah melakukan Rapat Pembahasan atas Permohonan Rekomendasi Teknis Izin Pengusahaan Sumber Daya Air sebagai Materi pada Sumber Air Baku Sungai Cipinang Gading oleh Perumda Tirta Pakuan Kota Bogor, dengan hasil sebagai berikut :

Mempertimbangkan :

a. Pasal 46 Undang-undang Nomor : 17 Tahun 2019 tentang Sumber Daya Air
b. Peraturan Menteri PUPR Nomor : 1/PRT/M/2016 tentang Tata Cara Perijinan Pengusahaan Sumber Daya Air dan Penggunaan Sumber Daya Air.
c. Keputusan Kepala Dinas Lingkungan Hidup Pemerintah Kota Bogor Nomor : 660.1/865-PDL Tanggal 30 September 2019 tentang Rekomendasi Atas Dokumen UKL-UPL Sistem Penyediaan Air Minum (SPAM) Cipinang Gading 100 Liter/detik oleh Perumda Tirta Pakuan Kota Bogor.
d. Surat Permohonan Direktur Utama Perumda Tirta Pakuan Kota Bogor Nomor : 690/632- Perumda.TPKB Tanggal, 19 November 2022 Perihal Permohonan Rekomendasi Teknis Izin Pengusahaan Sumber Daya Air pada Sumber Air Sungai Cipinang Gading untuk Kegiatan Pemanfaatan Air Intake Cipinang Gading.
e. Notulen Rapat Ekspose Pembahasan Permohonan Rekomendasi Teknis Izin Pengusahaan Sumber Daya Air sebagai Materi pada Sumber air Sungai Cipinang Gading pada tanggal 03 Agustus 2022.

f. Berita Acara Peninjauan Lapangan Tim Rekomendasi Teknis Balai Besar Wilayah Sungai Ciliwung Cisadane pada tanggal 01 September 2022.

g. Dokumen Desain Revisi Gambar Bangunan Intake yang diserahkan kepada Sekretariat Rekomendasi Teknis BBWS Ciliwung Cisadane tanggal 16 Desember 2022.

Memberikan Penilaian Teknis :

a. Intake Cipinang Gading adalah aset BBWS Ciliwung Cisadane yang dibangun oleh PPK Air Tanah dan Air Baku pada Tahun 2021 dengan kapasitas 100 ltr/dtk dengan titik koordinat 06°39'6,33 " LS 106°46'51,32" BT dan akan diserah kelolakan kepada Perumda Tirta Pakuan Kota Bogor.

b. Perumda Tirta Pakuan Kota Bogor berencana memanfaatkan Intake tersebut dan mengajukan permohonan Pengusahaan Sumber Daya Air dengan kapasitas pengambilan sebesar 100 ltr/dtk (Setara dengan : 259.200 m^3/bulan).

c. Pengambilan Air Baku Sungai Cipinang Gading melalui Bangunan Intake dengan elevasi mulut intake + 429.357 menuju Bak Prasedimen Air Baku untuk proses sedimentasi dan alat ukur debit air baku (Flow Meter) ditempatkan setelah Pompa air baku. Dari bak prasedimen dipompakan menuju WTP menggunakan 3 (tiga) pompa dengan kapasitas @ 55 ltr/dtk (2 operasi, 1 standby).

d. Rumah pompa dan gardu listrik berada di sempadan Sungai Cipinang Gading (± 3 meter dari tepi palung sungai tertinggi) akan direlokasi keluar dari Sempadan Sungai Cipinang Gading (paling sedikit berjarak 10 meter dari tepi palung sungai).

e. Bangunan bak prasedimen dibuat rata dengan tanah dan ditutup menggunakan plat baja 3 mm.

f. Data Teknis Bangunan Intake yang memanfaatkan air baku Sungai Cipinang Gading adalah sebagai berikut :
   - Elevasi dasar Sungai : + 429.186
   - Elevasi Mercu Bendung : + 429.857
   - Elevasi Muka Air Banjir : + 430.357
   - Elevasi mulut intake : + 429.357
   - Perhitungan debit banjir Sungai Cipinang Gading menggunakan debit banjir periode ulang 25 tahun (Q25)

g. Adapun neraca air ketersediaan air baku Sungai Cipinang Gading pada lokasi pengambilan air adalah sebagai berikut :

Nama DAS/DP		Kondisi	Bulan (m^3/det)																							
			Jan I	Jan II	Feb I	Feb II	Mar I	Mar II	Apr I	Apr II	May I	May II	Jun I	Jun II	Jul I	Jul II	Aug I	Aug II	Sep I	Sep II	Oct I	Oct II	Nov I	Nov II	Dec I	Dec II
Cipinang Cigading	1	**Ketersediaan Air**																								
		Prakiraan (Qandalan) 9	1.3689	1.5032	1.9117	1.5701	1.6846	1.6073	1.6635	1.8046	1.7669	1.4852	1.2602	1.1845	1.1459	0.9644	1.0395	0.9451	1.1005	1.0386	1.1448	1.5753	1.7755	1.4375	1.2763	1.6342
		Dijelaskan titik-titik kontrol pada sungai, pos duga air																								
	2	**Kebutuhan Air**																								
		Kebutuhan Air	0.1684	0.1752	0.1956	0.1785	0.1842	0.1804	0.1832	0.1902	0.1883	0.1743	0.1630	0.1592	0.1573	0.1482	0.1520	0.1473	0.1550	0.1519	0.1572	0.1788	0.1888	0.1719	0.1638	0.1817
		Rincian Kebutuhan Air																								
	a	Kebutuhan Air Industri:																								
			-	-	-	-	-	-	-	-	-	-	-	-	-	-	-	-	-	-	-	-	-	-	-	-
	b	Kebutuhan Air Irigasi:																								
			-	-	-	-	-	-	-	-	-	-	-	-	-	-	-	-	-	-	-	-	-	-	-	-
	c	Kebutuhan Air Baku:																								
		Perumda Tirta Pakuan	0.100	0.100	0.100	0.100	0.100	0.100	0.100	0.100	0.100	0.100	0.100	0.100	0.100	0.100	0.100	0.100	0.100	0.100	0.100	0.100	0.100	0.100	0.100	0.100
	d	Kebutuhan PLTA:																								
			-	-	-	-	-	-	-	-	-	-	-	-	-	-	-	-	-	-	-	-	-	-	-	-
	e	Aliran Pemeliharaan:																								
		Keb. Air pem. Sungai	0.0684	0.0752	0.0956	0.0785	0.0842	0.0804	0.0832	0.0902	0.0883	0.0743	0.0630	0.0592	0.0573	0.0482	0.0520	0.0473	0.0550	0.0519	0.0572	0.0788	0.0888	0.0719	0.0638	0.0817
	3	**Neraca Air (NA)**	1.2005	1.3280	1.7161	1.3916	1.5004	1.4269	1.4803	1.6144	1.5786	1.3109	1.0972	1.0253	0.9886	0.8162	0.8875	0.7978	0.9455	0.8867	0.9876	1.3965	1.5867	1.2656	1.1125	1.4525
		Status (NA)	S	S	S	S	S	S	S	S	S	S	S	S	S	S	S	S	S	S	S	S	S	S	S	S

Berdasarkan data neraca air tersebut, maka pengambilan debit air sebesar 100 ltr/dtk (setara dengan 259.200 m^3/bulan) dapat direkomendasikan.

h. Beberapa hal yang perlu menjadi perhatian bagi pemohon, antara lain :

1) Pemasangan alat ukur debit air baku (Flow Meter) ditempatkan sebelum Pengolahan Air Bersih (WTP).

2) Jumlah alokasi air yang direkomendasikan tidak bersifat mutlak dan tidak harus dipenuhi secara terus menerus, namun dapat ditinjau kembali apabila persyaratan atau keadaan yang dijadikan dasar pemberian rekomendasi dan kondisi ketersediaan air pada sumber air yang bersangkutan mengalami perubahan yang sangat berarti dibandingkan dengan kondisi ketersediaan air pada saat penetapan alokasi.

3) Dalam hal terjadi penurunan debit air di lokasi pengambilan pada bulan-bulan tertentu, pemohon harus menyesuaikan pengambilan air sesuai dengan kondisi ketersediaan air yang besarnya didasarkan pada rencana alokasi air yang telah ditetapkan.

4) Pemeliharaan Sungai Cipinang Gading pada lokasi pengambilan air (intake) sepanjang ± 50 meter ke arah hulu dan hilir sungai menjadi tanggung jawab dari Pemohon dalam melakukan pembersihan sampah maupun sedimentasi.

5) Pemohon wajib melaporkan data pengambilan air harian dan bulanan yang dilaporkan tiap 3 (tiga) bulan sekali setiap tahunnya ke Balai Besar Wilayah Sungai Ciliwung Cisadane
6) BBWS Ciliwung Cisadane melakukan monitoring dan evaluasi terhadap pemakaian air dan pemohon harus memberikan akses dalam kegiatan tersebut.
7) Apabila Kementerian Pekerjaan Umum dan Perumahan Rakyat dalam hal ini Balai Besar Willayah Sungai Ciliwung Cisadane akan melakukan pekerjaan/kegiatan pada sumber air baku tersebut maka pemohon bersedia memberikan akses untuk pekerjaan/kegiatan tersebut.
8) Pemohon wajib memenuhi ketentuan-ketentuan yang diatur oleh Kementerian PUPR.

Demikian Berita Acara ini dibuat sebagai dasar pemberian rekomendasi teknis oleh Kepala Balai Besar Wilayah Sungai Ciliwung Cisadane.

Jakarta, 23 Desember 2022

TIM REKOMTEK

BALAI BESAR WILAYAH SUNGAI CILIWUNG-CISADANE

NO	NAMA	JABATAN DALAM TIM	TANDA TANGAN
1	2	3	4
1	Jaya Sampurna, S.ST, M.Tech	Ketua	.....
2	Handri Alun Bawono, ST, M.Tech	Wakil Ketua	.....
3	Arnilawati Dewi Rejeki, S.E , M.M	Sekretaris	.....
4	Radia Zulfikar, S.T , M.T	Anggota	.....
5	Rizali, S.T , M.T	Anggota	.....
6	Eka Siwi Agustiningsih, S.ST, M.T	Anggota	.....
7	Hery Setiawan, ST, MT	Anggota	.....
8	Geri Ramdhan Dazali, ST, MPSDA	Anggota	.....
9	Ridwan Hariyadi, S.T, M.T	Anggota	.....
10	Elvira Eka Ramadhani, S.T	Anggota	.....
11	Dara Marreta, S.T	Anggota	.....

KEMENTERIAN PEKERJAAN UMUM DAN PERUMAHAN RAKYAT
DIREKTORAT JENDERAL SUMBER DAYA AIR
BALAI BESAR WILAYAH SUNGAI CILIWUNG CISADANE
Jln. Inspeksi Saluran Tarum Barat No. 58 Telepon 8196945 - 8190210 Fax. (021) 8196145 Jakarta Timur 13620

Nomor : **SA.02.03-Ay/8320** Jakarta, 27 Desember 2022
Sifat : Segera
Lampiran : 1 (satu) berkas.
Hal : **Rekomendasi Teknis Izin Pengusahaan Sumber Daya Air sebagai Materi untuk Kegiatan Pemanfaatan Air Intake Cipinang Gading pada Sungai Cipinang Gading .**

Yth. Direktur Utama Perumda Tirta Pakuan Kota Bogor

Sehubungan dengan permohonan rekomendasi teknis Izin Pengusahaan Sumber Daya Air sebagai materi sebagaimana permohonan dari Direktur Perumda Tirta Pakuan Kota Bogor Nomor : 690/632- Perumda.TPKB Tanggal, 19 November 2022 Perihal Permohonan Rekomendasi Teknis Izin Pengusahaan Sumber Daya Air pada Sungai Cipinang Gading untuk Kegiatan Usaha Pemanfaatan Air Intake Cipinang Gading oleh Perumda Tirta Pakuan Kota Bogor dengan hormat kami sampaikan rekomendasi teknis sebagai berikut :

I. Identitas Pemohon

Nama : H. Rino Indira Gusniawan
Jabatan : Direktur Utama
Alamat Kantor : Jl. Siliwangi Nomor 121 Bogor, 16142

II. Lokasi

1. Sumber Air : Sungai Cipinang Gading
2. Wilayah Sungai : Ciliwung Cisadane.
3. Lokasi Pengusahaan
   a. Desa/Kelurahan : Kelurahan Mulyaharja
   b. Kecamatan : Bogor Selatan
   c. Kabupaten/Kota : Kota Bogor
   d. Provinsi : Jawa Barat
   e. Titik Koordinat pengambilan : 06°39'6,33 " LS 106°46'51,32" BT

III. Pengusahaan Air/Daya Air

1. Tujuan Pengusahaan : Supply air bersih untuk masyarakat
2. Cara Pengambilan : Intake
3. Cara Pembuangan : -
4. Jumlah/volume Pengambilan :100 lt/dt(setara dengan : 259.200 m^3/bulan)
5. Jangka waktu yang dimohonkan : 5 Tahun

Berdasarkan atas verifikasi data teknis dan dokumen :

1. Risalah rapat koordinasi mengenai permohonan rekomendasi teknis izin pengusahaan sumber daya air sebagai materi pada di Sungai Cipinang Gading tanggal 03 Agustus 2022 (terlampir);
2. Berita Acara Peninjauan Lapangan Tim Rekomendasi Teknis Balai Besar Wilayah Sungai Ciliwung Cisadane pada tanggal 01 September 2022 (terlampir);
3. Dokumen Desain Revisi Gambar Bangunan Intake yang diserahkan kepada Sekretariat Rekomendasi Teknis BBWS Ciliwung Cisadane tanggal 16 Desember 2022;
4. Berita Acara Penyusunan Rekomendasi Teknis Nomor : 07/BAP-R/BBWSCC/XII/2022 tanggal, 23 Desember 2022 (terlampir).

IV. Pertimbangan Rekomendasi.

1. Pertimbangan Teknis.

Berdasarkan atas hasil kajian terhadap kelayakan teknis atas permohonan izin pengusahaan sumber daya air,maka dapat disimpulkan sebagai berikut :

1.1 Pengusahaan Air / Daya Air.

a. Bahwa berdasarkan atas kajian terhadap kondisi sumber air yang dimohonkan gambar kontruksi dan informasi yang disampaikan oleh pemohon serta memperhatikan kondisi lapangan, aspek geologi, hidrolika, hidrologi, morfologi, pemanfatan sungai serta bantaran dan/atau sempadan, rencana operasi dan pemeliharaan, lokasi pelaksanaan kontruksi yang dimohonkan **Layak** secara teknis.

b. Bahwa berdasarkan atas kajian terhadap neraca air, ketersediaan air, alokasi air dan permohonan yang diajukan dapat direkomendasikan pemberian izin pengusahaan sumber daya air sebesar 100 lt/dt atau setara dengan 259.200 m^3/bulan (neraca air terlampir).

c. Bahwa berdasarkan atas kajian dampak pengambilan air terhadap sumber air sesuai dengan dokumen Keputusan Kepala Dinas Lingkungan Hidup Pemerintah Kota Bogor Nomor : 660.1/865-PDL Tanggal 30 September 2019 tentang Rekomendasi Atas Dokumen UKL-UPL Sistem Penyediaan Air Minum (SPAM) Cipinang Gading 100 Liter/detik oleh Perumda Tirta Pakuan Kota Bogor **tidak terdapat dampak negative** terhadap sumber air dan lingkungan disekitarnya.

2. Pertimbangan Lain.

Berdasarkan hasil kajian terhadap kelayakan atas permohonan Izin Pengusahaan Sumber Daya Air, maka dapat disimpulkan bahwa berdasarkan atas hasil pertemuan konsultasi masyarakat (PKM) terkait kegiatan pemanfaatan air di Sungai Cipinang Gading , masyarakat di sekitar lokasi **tidak berkeberatan** atas pengusahaan sumber daya air oleh pemohon serta **tidak terdapat** konflik sosial disekitar lokasi sumber air yang dimanfaatkan (dokumen terlampir).

3. Saran

Berdasarkan pertimbangan tersebut diatas, permohonan rekomendasi teknis izin pengusahaan sumber daya air sebagai materi dari Sungai Cipinang Gading untuk kegiatan Pemanfaatan Air Intake Cipinang Gading oleh Perumda Tirta Pakuan Kota Bogor sebesar : 100 lt/dt (Setara dengan : 259.200 m^3/bulan) **memenuhi syarat teknis** untuk pelaksanaan pengusahaan sumber daya air guna melengkapi persyaratan permohonan izin pengusahaan sumber daya air.

Apabila dalam jangka waktu paling lambat 60 (enam puluh) hari kalender sejak diterbitkan rekomendasi teknis, pemohon tidak mengajukan permohonan izin pengusahaan sumber daya air Kepada Menteri PUPR Cq. Direktur Jenderal Sumber Daya Air maka **rekomendasi teknis dinyatakan tidak berlaku**.

Demikian disampaikan, atas perhatiannya diucapkan terima kasih.

Kepala Balai Besar Wilayah Sungai

Ciliwung Cisadane,

KEMENTERIAN PEKERJAAN UMUM DAN PERUMAHAN RAKYAT
BALAI BESAR WILAYAH SUNGAI CILIWUNG CISADANE
DIREKTORAT JENDERAL SUMBER DAYA AIR

Ir. R.R. Bambang Heri Mulyono, M.Si

NIP. 19640520 199502 1 001

Tembusan :

Direktur Jenderal Sumber Daya Air

Tirta Pakuan

IZIN PEMANFAATAN SUMBER AIR SUNGAI CIPINANG GADING

ATAS NAMA :

PERUSAHAAN UMUM DAERAH
TIRTA PAKUAN KOTA BOGOR

LOKASI

KP. LEMAH DUHUR KELURAHAN MULYAHARJA
KECAMATAN BOGOR SELATAN
KOTA BOGOR, JAWA BARAT

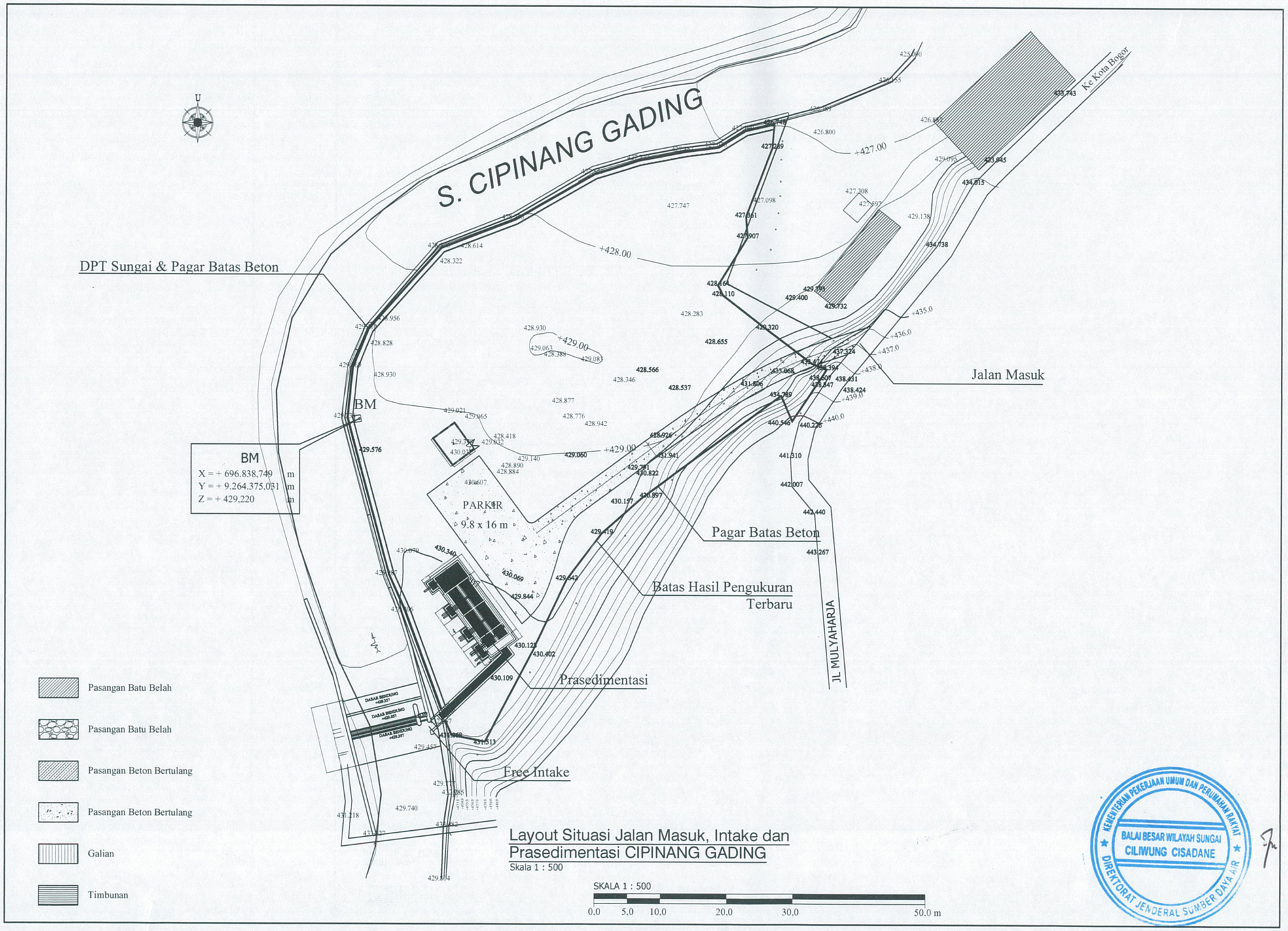

Layout Situasi Jalan Masuk, Intake dan Prasedimentasi CIPINANG GADING
Skala 1 : 500

KEMENTERIAN PEKERJAAN UMUM DAN PERUMAHAN RAKYAT
BALAI BESAR WILAYAH SUNGAI CILIWUNG CISADANE
DIREKTORAT JENDERAL SUMBER DAYA AIR

CATATAN

MENGETAHUI / SETUJUI
DIREKTUR TEKNIK PERUMDA TIRTA PAKUAN KOTA BOGOR

PEMERINTAH KOTA BOGOR PERUMDA TIRTA PAKUAN

FARDANI YUSUF

MANAJER PERENCANAAN DAN PENGEMBANGAN PROGRAM

ASEP SURYATNA

ASISTEN MANAJER PERENCANAAN PROGRAM

NURYADIN

PERUSAHAAN DAERAH AIR MINUM TIRTA PAKUAN - KOTA BOGOR

PEKERJAAN

LAY OUT CIPINANG GADING

DISURVEY		NO. GAMBAR
STRUKTUR		A–01
DIGAMBAR		NO. LEMBAR
DIPERIKSA		1
DISETUJUI		

NAMA GAMBAR

LAY OUT

PP.03.3.3

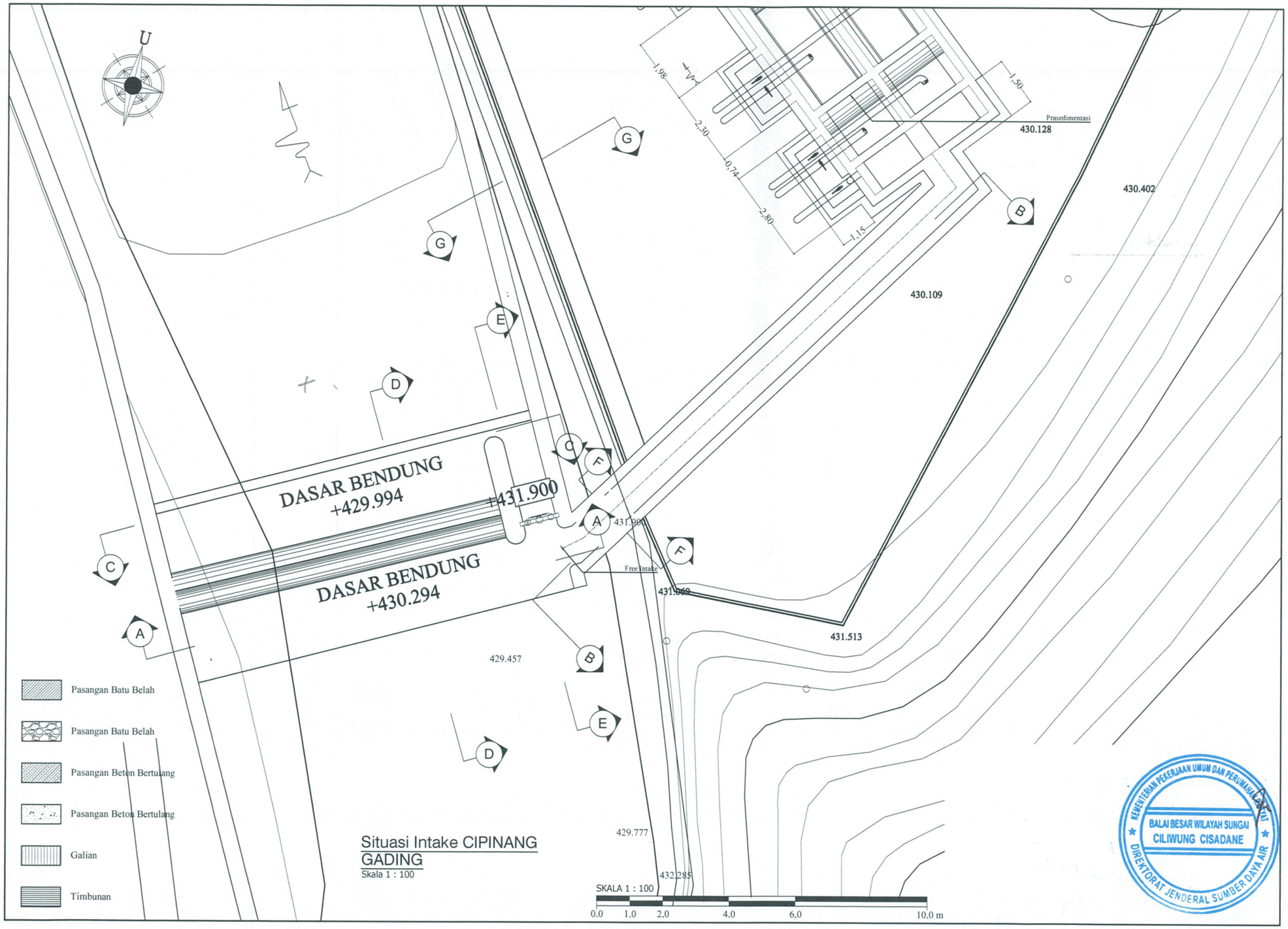

CATATAN

MENGETAHUI / SETUJUI

DIREKTUR TEKNIK PERUMDA TIRTA PAKUAN KOTA BOGOR

ARDANI YUSUF

MANAJER PERENCANAAN DAN PENGEMBANGAN PROGRAM

ASEP SUPRIATNA

ASISTEN MANAJER PERENCANAAN PROGRAM

NURYADIN

PERUSAHAAN DAERAH AIR MINUM TIRTA PAKUAN - KOTA BOGOR

PEKERJAAN

PEMBANGUNAN INTAKE DAN JARINGAN TRANSMISI AIR BAKU CIPINANG GADING

DISURVEY		NO. GAMBAR
STRUKTUR		A–02
M & E		
DIGAMBAR		NO. LEMBAR
DIPERIKSA		2
DISETUJUI		

NAMA GAMBAR

SITUASI INTAKE CIPINANG GADING

PP.03.3.3

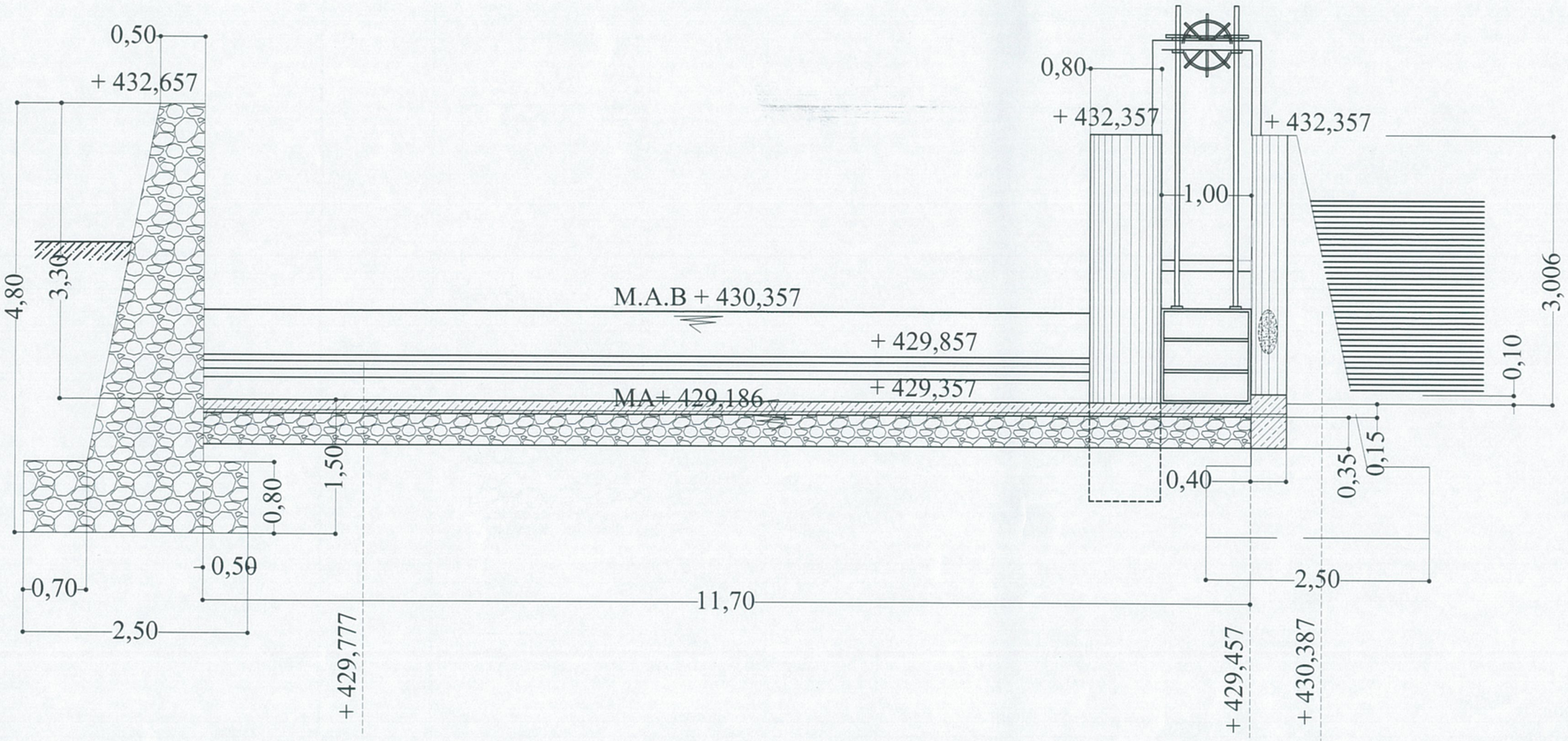

Pasangan Batu Belah

Pasangan Batu Belah

Pasangan Beton Bertulang

Pasangan Beton Bertulang

Galian

Timbunan

Potongan A-A

Skala 1 : 50

SKALA 1 : 50

0.0 0.5 1.0 2.0 3.0 5.0 m

KEMENTERIAN PEKERJAAN UMUM DAN PERUMAHAN RAKYAT
BALAI BESAR WILAYAH SUNGAI CILIWUNG CISADANE
DIREKTORAT JENDERAL SUMBER DAYA AIR

CATATAN

MENGETAHUI / SETUJUI

DIREKTUR TEKNIK PERUMDA TIRTA PAKUAN KOTA BOGOR

ARDANI YUSUF

MANAJER PERENCANAAN DAN PENGEMBANGAN PROGRAM

ASEP SUPRIATNA

ASISTEN MANAJER PERENCANAAN PROGRAM

NURYADIN

PERUSAHAAN DAERAH AIR MINUM TIRTA PAKUAN - KOTA BOGOR

PEKERJAAN

PEMBANGUNAN INTAKE DAN JARINGAN TRANSMISI AIR BAKU CIPINANG GADING

DISURVEY		NO. GAMBAR
STRUKTUR		A–03
M & E		
DIGAMBAR		NO. LEMBAR
DIPERIKSA		3
DISETUJUI		

NAMA GAMBAR

POTONGAN A-A
INTAKE CIPINANG GADING

PP.03.3.3

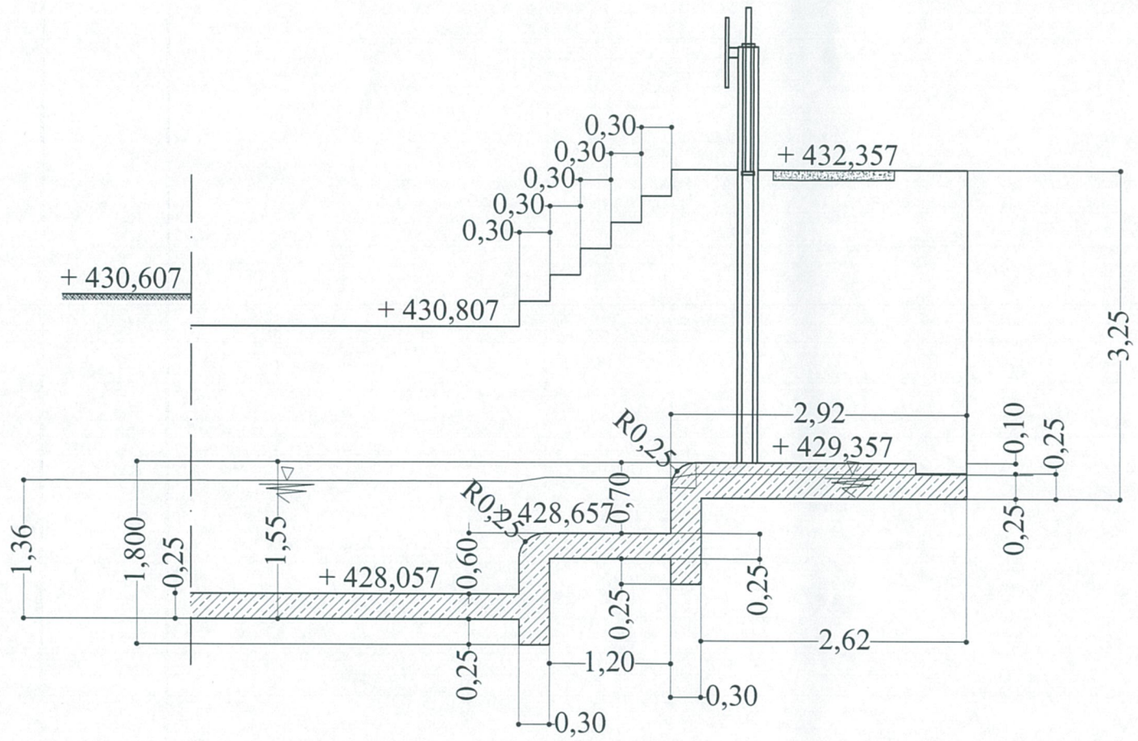

Pasangan Batu Belah

Pasangan Batu Belah

Pasangan Beton Bertulang

Pasangan Beton Bertulang

Galian

Timbunan

Potongan B-B

Skala 1 : 50

SKALA 1 : 50

0.0 0.5 1.0 2.0 3.0 5.0 m

KEMENTERIAN PEKERJAAN UMUM DAN PERUMAHAN RAKYAT
BALAI BESAR WILAYAH SUNGAI CILIWUNG CISADANE
DIREKTORAT JENDERAL SUMBER DAYA AIR

CATATAN

MENGETAHUI / SETUJUI

DIREKTUR TEKNIK PERUMDA TIRTA PAKUAN KOTA BOGOR

ARDANI YUSUF

MANAJER PERENCANAAN DAN PENGEMBANGAN PROGRAM

ASEP SUPRIATNA

ASISTEN MANAJER PERENCANAAN PROGRAM

NURYADIN

PERUSAHAAN DAERAH AIR MINUM TIRTA PAKUAN - KOTA BOGOR

PEKERJAAN

PEMBANGUNAN INTAKE DAN JARINGAN TRANSMISI AIR BAKU CIPINANG GADING

DISURVEY		NO. GAMBAR
STRUKTUR		A–04
M & E		
DIGAMBAR		NO. LEMBAR
DIPERIKSA		4
DISETUJUI		

NAMA GAMBAR

POTONGAN B-B
INTAKE CIPINANG GADING

PP.03.3.3

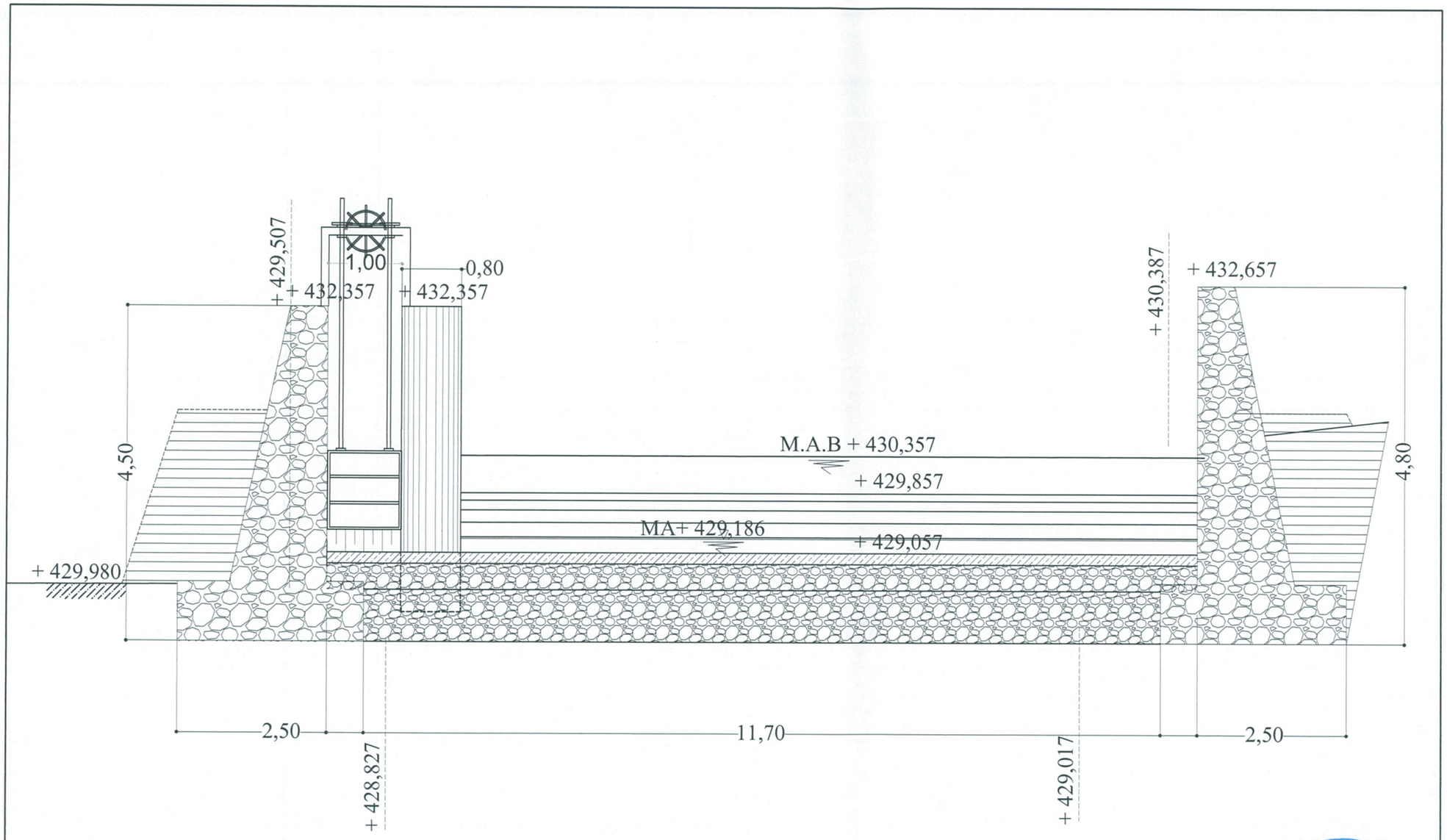

Pasangan Batu Belah
Galian
Pasangan Batu Belah
Pasangan Beton Bertulang
Pasangan Beton Bertulang
Timbunan

Potongan C-C

Skala 1 : 50

SKALA 1 : 50

0.0 0.5 1.0 2.0 3.0 5.0 m

KEMENTERIAN PEKERJAAN UMUM DAN PERUMAHAN RAKYAT
BALAI BESAR WILAYAH SUNGAI CILIWUNG CISADANE
DIREKTORAT JENDERAL SUMBER DAYA AIR

CATATAN

MENGETAHUI / SETUJUI

DIREKTUR TEKNIK PERUMDA TIRTA PAKUAN KOTA BOGOR

ARDANI YUSUF

MANAJER PERENCANAAN DAN PENGEMBANGAN PROGRAM

ASEP SUPRIATNA

ASISTEN MANAJER PERENCANAAN PROGRAM

NURYADIN

PERUSAHAAN DAERAH AIR MINUM TIRTA PAKUAN - KOTA BOGOR

PEKERJAAN

PEMBANGUNAN INTAKE DAN JARINGAN TRANSMISI AIR BAKU CIPINANG GADING

DISURVEY		NO. GAMBAR
STRUKTUR		A–05
M & E		
DIGAMBAR		NO. LEMBAR
DIPERIKSA		5
DISETUJUI		

NAMA GAMBAR

POTONGAN C-C
INTAKE CIPINANG GADING

PP.03.3.3

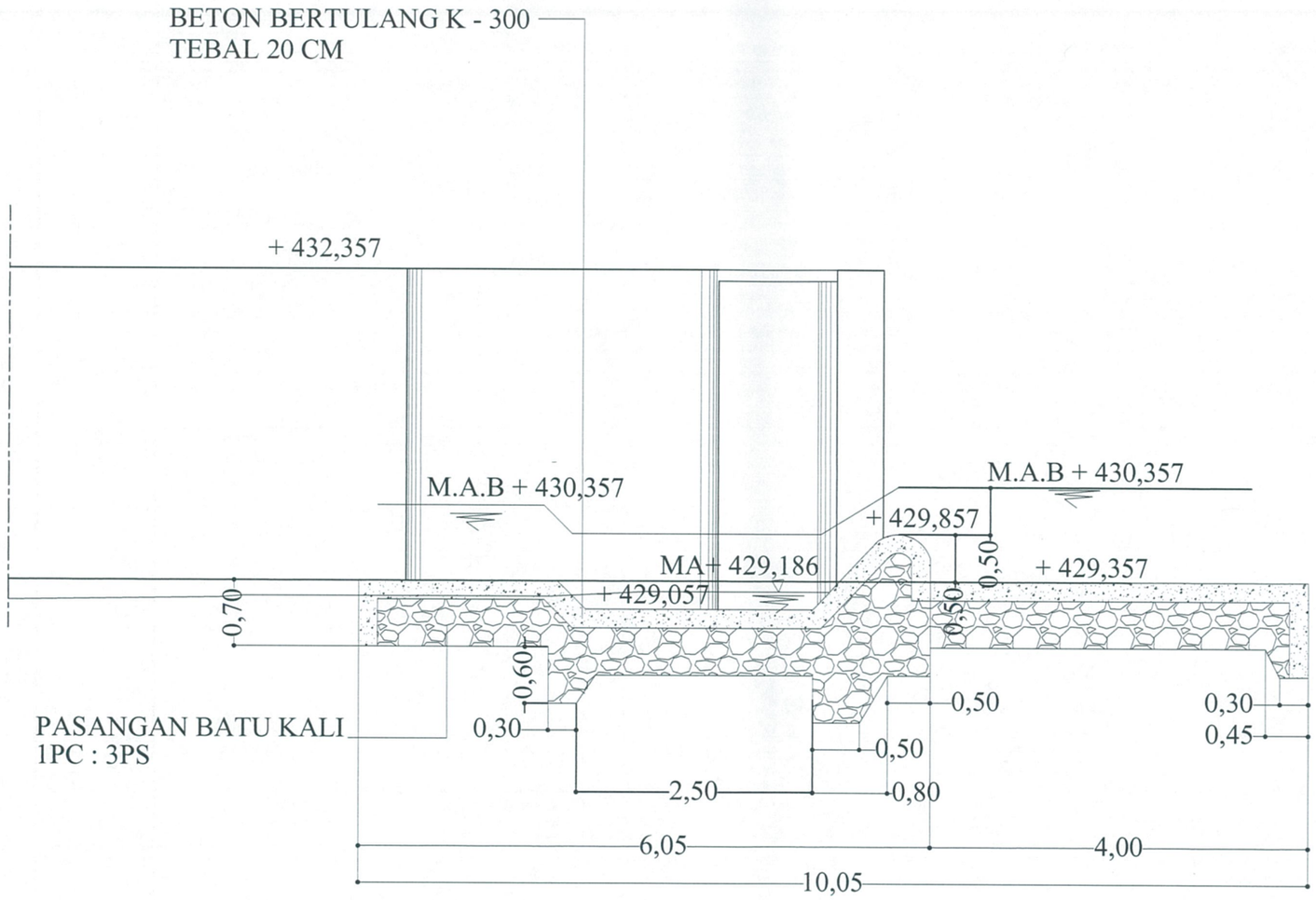

Pasangan Batu Belah
Pasangan Batu Belah
Pasangan Beton Bertulang
Pasangan Beton Bertulang
Galian
Timbunan

Potongan D-D

Skala 1 : 50

SKALA 1 : 50

0.0 0.5 1.0 2.0 3.0 5.0 m

KEMENTERIAN PEKERJAAN UMUM DAN PERUMAHAN RAKYAT
BALAI BESAR WILAYAH SUNGAI CILIWUNG CISADANE
DIREKTORAT JENDERAL SUMBER DAYA AIR

CATATAN

MENGETAHUI / SETUJUI

DIREKTUR TEKNIK PERUMDA TIRTA PAKUAN KOTA BOGOR

ARDANI YUSUF

MANAJER PERENCANAAN DAN PENGEMBANGAN PROGRAM

ASEP SUPRIATNA

ASISTEN MANAJER PERENCANAAN PROGRAM

NURYADIN

PERUSAHAAN DAERAH AIR MINUM TIRTA PAKUAN - KOTA BOGOR

PEKERJAAN

PEMBANGUNAN INTAKE DAN JARINGAN TRANSMISI AIR BAKU CIPINANG GADING

DISURVEY		NO. GAMBAR
STRUKTUR		A–06
M & E		
DIGAMBAR		NO. LEMBAR
DIPERIKSA		6
DISETUJUI		

NAMA GAMBAR

POTONGAN D-D
INTAKE CIPINANG GADING

PP.03.3.3

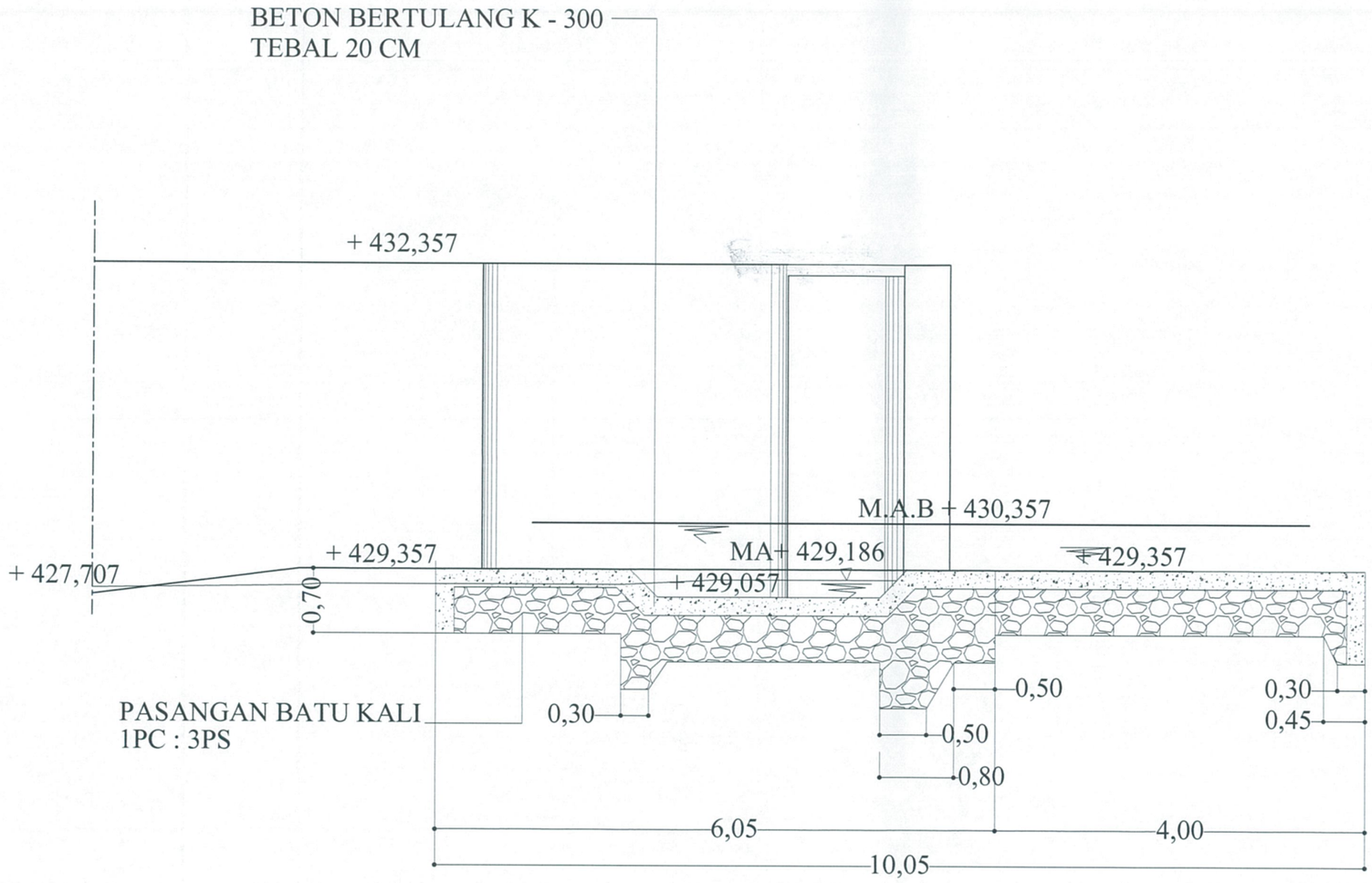

Pasangan Batu Belah
Pasangan Batu Belah
Pasangan Beton Bertulang
Pasangan Beton Bertulang
Galian
Timbunan

Potongan E-E

Skala 1 : 50

SKALA 1 : 50

0,0 0,5 1,0 2,0 3,0 5,0 m

KEMENTERIAN PEKERJAAN UMUM DAN PERUMAHAN RAKYAT
BALAI BESAR WILAYAH SUNGAI CILIWUNG CISADANE
DIREKTORAT JENDERAL SUMBER DAYA AIR

CATATAN

MENGETAHUI / SETUJUI

DIREKTUR TEKNIK PERUMDA TIRTA PAKUAN KOTA BOGOR

ARDANI YUSUF

MANAJER PERENCANAAN DAN PENGEMBANGAN PROGRAM

ASEP SUPRIATNA

ASISTEN MANAJER PERENCANAAN PROGRAM

NURYADIN

PERUSAHAAN DAERAH AIR MINUM TIRTA PAKUAN - KOTA BOGOR

PEKERJAAN

PEMBANGUNAN INTAKE DAN JARINGAN TRANSMISI AIR BAKU CIPINANG GADING

DISURVEY		NO. GAMBAR
STRUKTUR		A–07
M & E		
DIGAMBAR		NO. LEMBAR
DIPERIKSA		7
DISETUJUI		

NAMA GAMBAR

POTONGAN E-E
INTAKE CIPINANG GADING

PP.03.3.3

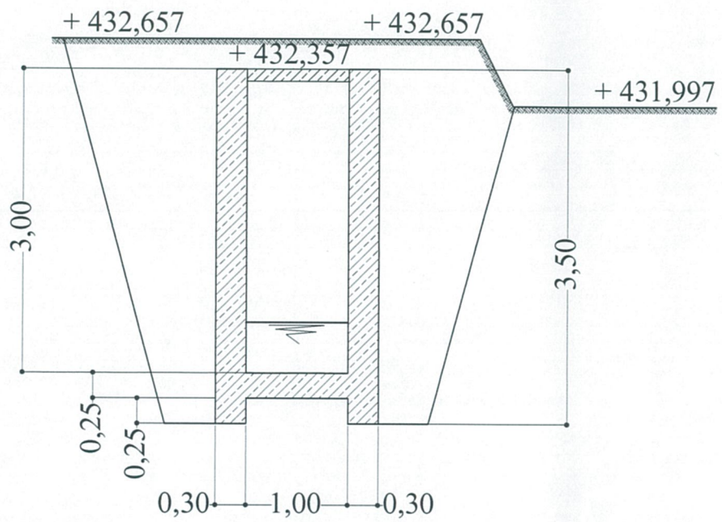

Potongan F-F

Skala 1 : 50

- Pasangan Batu Belah
- Pasangan Batu Belah
- Pasangan Beton Bertulang
- Pasangan Beton Bertulang
- Galian
- Timbunan

SKALA 1 : 50

0.0 0.5 1.0 2.0 3.0 5.0 m

KEMENTERIAN PEKERJAAN UMUM DAN PERUMAHAN RAKYAT
BALAI BESAR WILAYAH SUNGAI CILIWUNG CISADANE
DIREKTORAT JENDERAL SUMBER DAYA AIR

CATATAN

MENGETAHUI / SETUJUI

DIREKTUR TEKNIK PERUMDA TIRTA PAKUAN KOTA BOGOR

ARDANI YUSUF

MANAJER PERENCANAAN DAN PENGEMBANGAN PROGRAM

ASEP SUPRIATNA

ASISTEN MANAJER PERENCANAAN PROGRAM

NURYADIN

PERUSAHAAN DAERAH AIR MINUM TIRTA PAKUAN - KOTA BOGOR

PEKERJAAN

PEMBANGUNAN INTAKE DAN JARINGAN TRANSMISI AIR BAKU CIPINANG GADING

DISURVEY		NO. GAMBAR
STRUKTUR		A–08
M & E		
DIGAMBAR		NO. LEMBAR
DIPERIKSA		8
DISETUJUI		

NAMA GAMBAR

POTONGAN F-F
INTAKE CIPINANG GADING

PP.03.3.3

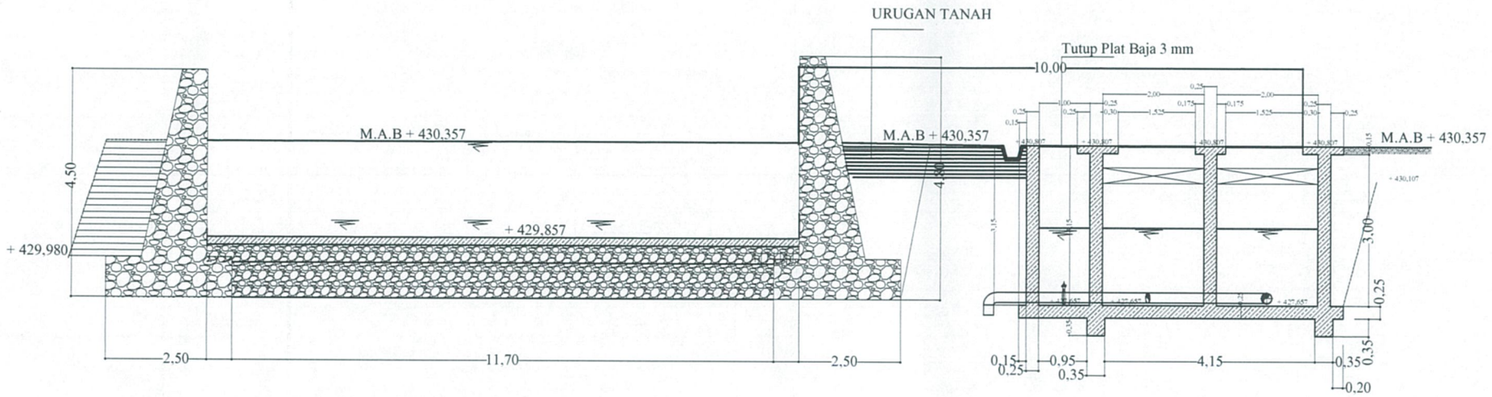

Potongan G-G
Skala 1 : 50

CATATAN

MENGETAHUI / SETUJUI

DIREKTUR TEKNIK PERUMDA TIRTA PAKUAN KOTA BOGOR

ARDANI YUSUF

MANAJER PERENCANAAN DAN PENGEMBANGAN PROGRAM

ASEP SUPRIATNA

ASISTEN MANAJER PERENCANAAN PROGRAM

NURYADIN

PERUSAHAAN DAERAH AIR MINUM TIRTA PAKUAN - KOTA BOGOR

PEKERJAAN

PEMBANGUNAN INTAKE DAN JARINGAN TRANSMISI AIR BAKU CIPINANG GADING

DISURVEY		NO. GAMBAR
STRUKTUR		A–01
DIGAMBAR		NO. LEMBAR
DIPERIKSA		9
DISETUJUI		

NAMA GAMBAR
POTONGAN G - G
INTAKE CIPINANG GADING

PP.03.3.3

KEMENTERIAN PEKERJAAN UMUM DAN PERUMAHAN RAKYAT
BALAI BESAR WILAYAH SUNGAI CILIWUNG CISADANE
DIREKTORAT JENDERAL SUMBER DAYA AIR

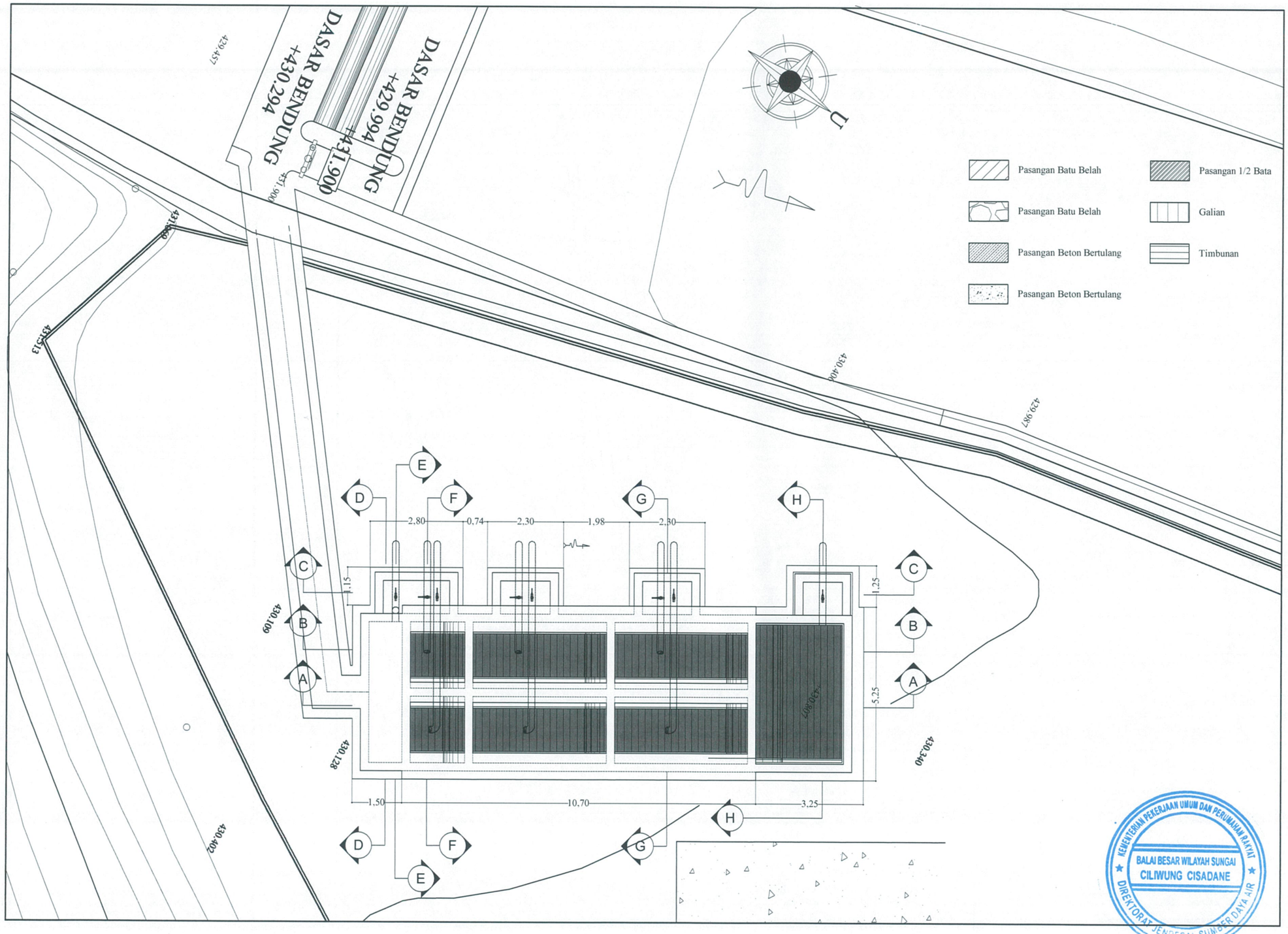

CATATAN

MENGETAHUI / SETUJUI

DIREKTUR TEKNIK PERUMDA TIRTA PAKUAN KOTA BOGOR

ARDANI YUSUF

MANAJER PERENCANAAN DAN PENGEMBANGAN PROGRAM

ASEP SUPRIATNA

ASISTEN MANAJER PERENCANAAN PROGRAM

NURYADIN

PERUSAHAAN DAERAH AIR MINUM TIRTA PAKUAN - KOTA BOGOR

PEKERJAAN

PEMBANGUNAN INTAKE DAN JARINGAN TRANSMISI AIR BAKU CIPINANG GADING

DISURVEY		NO. GAMBAR
STRUKTUR		B–01
DIGAMBAR		NO. LEMBAR
DIPERIKSA		1
DISETUJUI		

NAMA GAMBAR

SITUASI PRASED CIPINANG GADING

PP.03.3.3

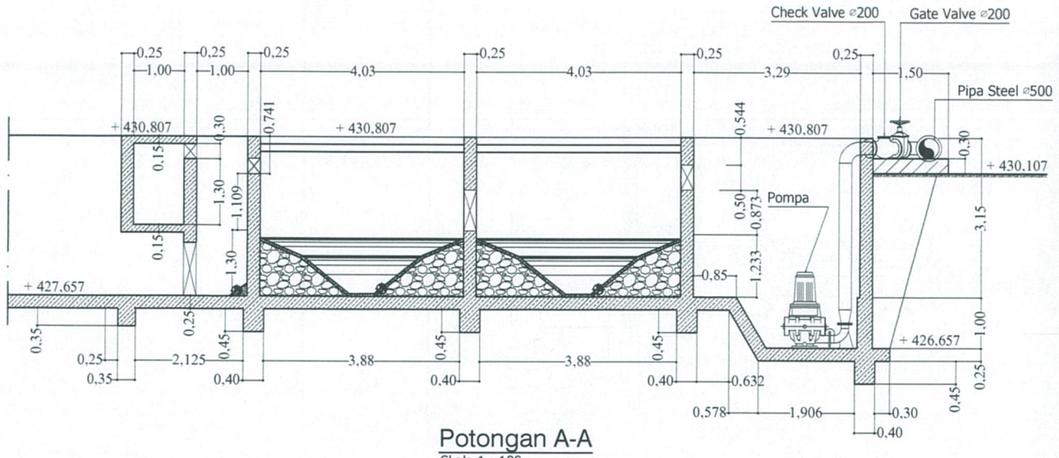

Potongan A-A

Skala 1 : 100

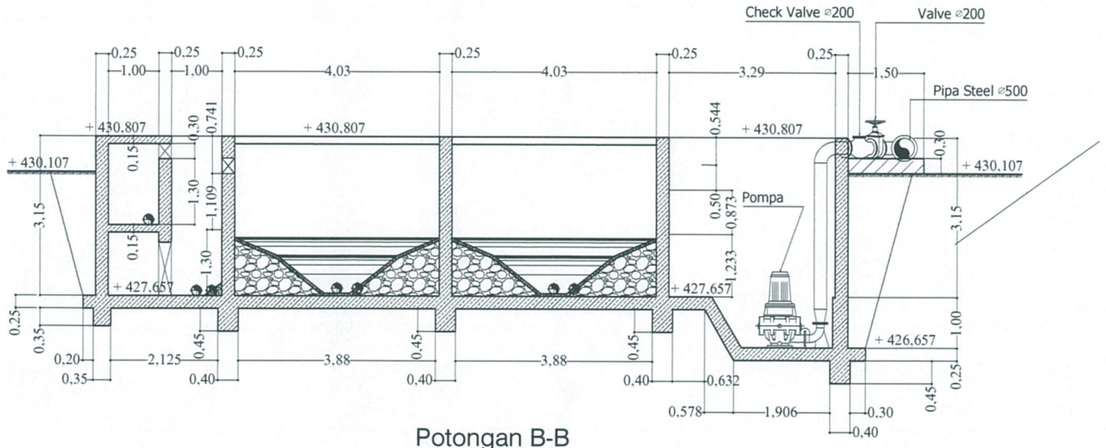

Potongan B-B

Skala 1 : 100

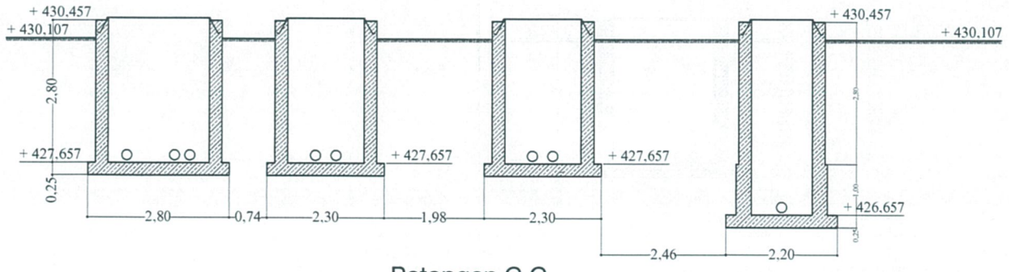

Potongan C-C

Skala 1 : 100

SKALA 1 : 100

0.0 1.0 2.0 4.0 6.0 10.0 m

Pasangan Batu Belah

Pasangan 1/2 Bata

Pasangan Batu Belah

Galian

Pasangan Beton Bertulang

Timbunan

Pasangan Beton Bertulang

CATATAN

MENGETAHUI / SETUJUI

DIREKTUR TEKNIK PERUMDA TIRTA PAKUAN KOTA BOGOR

ARDANI YUSUF

MANAJER PERENCANAAN, PENGAWASAN TEKNIK DAN LITBANG TEKNOLOGI

ASEP SUPRIATNA

ASISTEN MANAJER PERENCANAAN TEKNIK

NURYADIN

PERUSAHAAN DAERAH AIR MINUM TIRTA PAKUAN - KOTA BOGOR

PEKERJAAN

PEMBANGUNAN INTAKE DAN JARINGAN TRANSMISI AIR BAKU CIPINANG GADING

DISURVEY		NO. GAMBAR
STRUKTUR		B–02
DIGAMBAR		NO. LEMBAR
DIPERIKSA		2
DISETUJUI		

NAMA GAMBAR

POTONGAN A-A, B-B, DAN C-C
PRASED CIPINANG GADING

PP.03.3.3

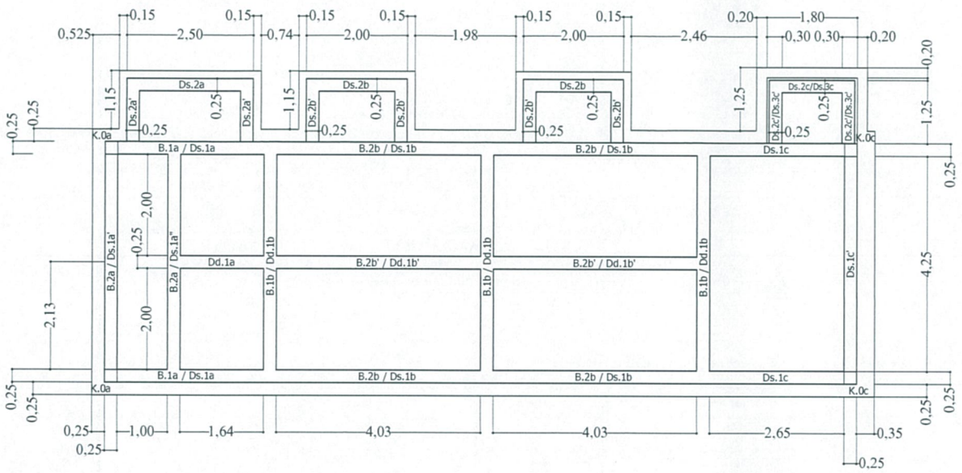

Denah Balok dan Dinding Prased CIPINANG GADING

Skala 1 : 100

Pasangan Batu Belah

Pasangan 1/2 Bata

Pasangan Batu Belah

Galian

Pasangan Beton Bertulang

Timbunan

Pasangan Beton Bertulang

SKALA 1 : 100

0.0 1.0 2.0 4.0 6.0 10.0 m

KEMENTERIAN PEKERJAAN UMUM DAN PERUMAHAN RAKYAT
BALAI BESAR WILAYAH SUNGAI CILIWUNG CISADANE
DIREKTORAT JENDERAL SUMBER DAYA AIR

CATATAN

MENGETAHUI / SETUJUI

DIREKTUR TEKNIK PERUMDA TIRTA PAKUAN KOTA BOGOR

JARDANI YUSUF

MANAJER PERENCANAAN DAN PENGEMBANGAN PROGRAM

ASEP SUPRIATNA

ASISTEN MANAJER PERENCANAAN PROGRAM

NURYADIN

PERUSAHAAN DAERAH AIR MINUM TIRTA PAKUAN - KOTA BOGOR

PEKERJAAN

PEMBANGUNAN INTAKE DAN JARINGAN TRANSMISI AIR BAKU CIPINANG GADING

DISURVEY		NO. GAMBAR
STRUKTUR		B–03
DIGAMBAR		NO. LEMBAR
DIPERIKSA		3
DISETUJUI		

NAMA GAMBAR

DENAH BALOK DAN DINDING CIPINANG GADING

PP.03.3.3

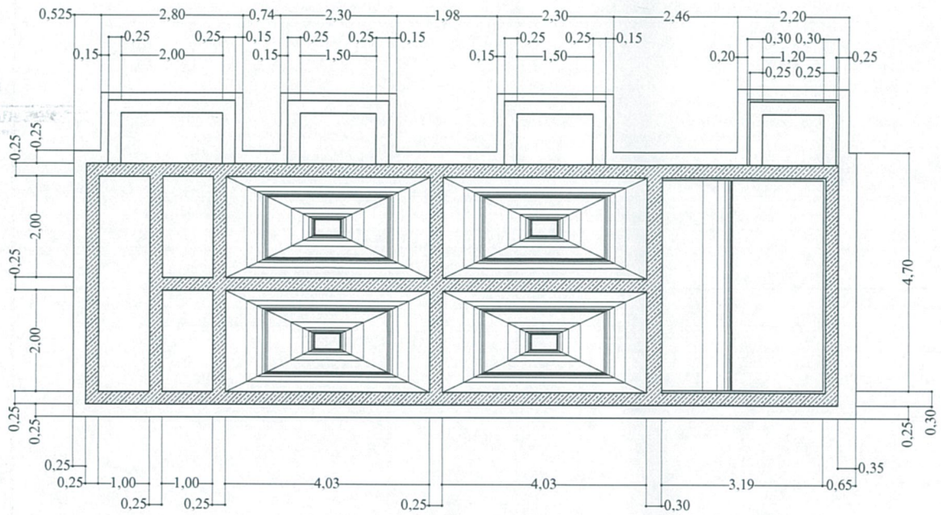

Denah Prased CIPINANG GADING El. +428,890

Skala 1 : 100

Pasangan Batu Belah

Pasangan 1/2 Bata

Pasangan Batu Belah

Galian

Pasangan Beton Bertulang

Timbunan

Pasangan Beton Bertulang

SKALA 1 : 100

0,0 1,0 2,0 4,0 6,0 10,0 m

KEMENTERIAN PEKERJAAN UMUM DAN PERUMAHAN RAKYAT
BALAI BESAR WILAYAH SUNGAI CILIWUNG CISADANE
DIREKTORAT JENDERAL SUMBER DAYA AIR

CATATAN

MENGETAHUI / SETUJUI

DIREKTUR TEKNIK PERUMDA TIRTA PAKUAN KOTA BOGOR

ARDANI YUSUF

MANAJER PERENCANAAN DAN PENGEMBANGAN PROGRAM

ASEP SUPRIATNA

ASISTEN MANAJER PERENCANAAN PROGRAM

NURYADIN

PERUSAHAAN DAERAH AIR MINUM TIRTA PAKUAN - KOTA BOGOR

PEKERJAAN

PEMBANGUNAN INTAKE DAN JARINGAN TRANSMISI AIR BAKU CIPINANG GADING

DISURVEY		NO. GAMBAR
STRUKTUR		B–04
DIGAMBAR		NO. LEMBAR
DIPERIKSA		4
DISETUJUI		

NAMA GAMBAR

DENAH PRASED CIPINANG GADING

PP.03.3.3

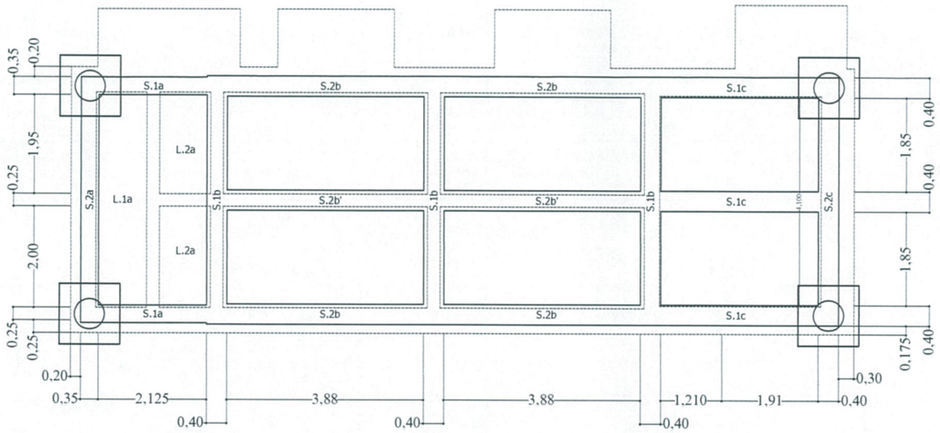

Denah Slope Prased CIPINANG GADING

Skala 1 : 100

Pasangan Batu Belah

Pasangan 1/2 Bata

Pasangan Batu Belah

Galian

Pasangan Beton Bertulang

Timbunan

Pasangan Beton Bertulang

SKALA 1 : 100

0.0 1.0 2.0 4.0 6.0 10.0 m

CATATAN

MENGETAHUI / SETUJUI

DIREKTUR TEKNIK PERUMDA TIRTA PAKUAN KOTA BOGOR

ARDANI YUSUF

MANAJER PERENCANAAN DAN PENGEMBANGAN PROGRAM

ASEP SUPRIATNA

ASISTEN MANAJER PERENCANAAN PROGRAM

NURYADIN

PERUSAHAAN DAERAH AIR MINUM TIRTA PAKUAN - KOTA BOGOR

PEKERJAAN

PEMBANGUNAN INTAKE DAN JARINGAN TRANSMISI AIR BAKU CIPINANG GADING

DISURVEY		NO. GAMBAR
STRUKTUR		B–05
DIGAMBAR		NO. LEMBAR
DIPERIKSA		5
DISETUJUI		

NAMA GAMBAR

DENAH SLOPE PRASED CIPINANG GADING

PP.03.3.3

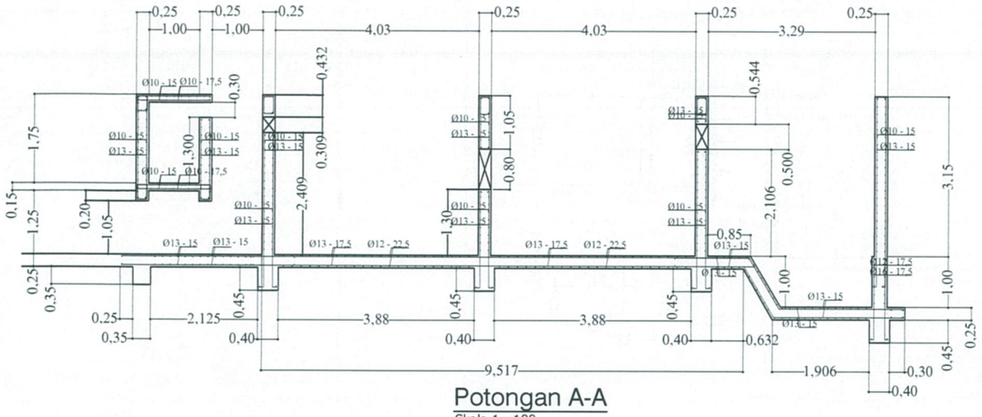

Potongan A-A

Skala 1 : 100

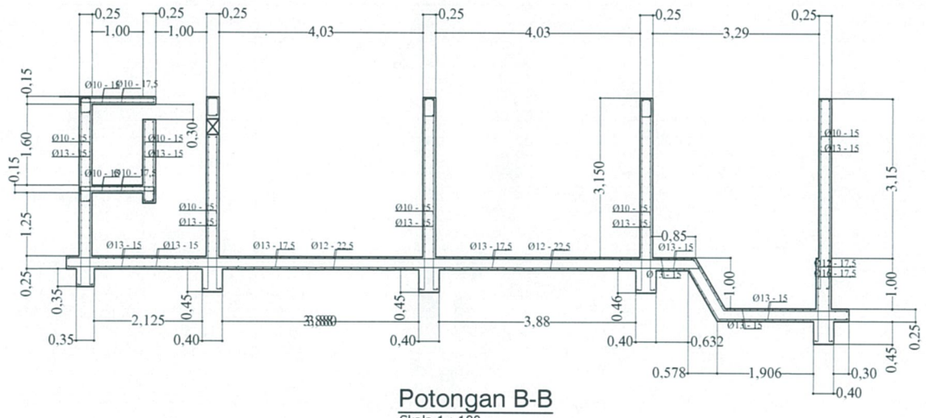

Potongan B-B

Skala 1 : 100

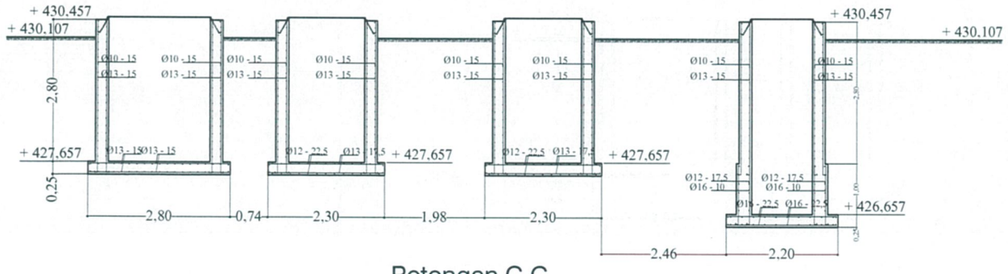

Potongan C-C

Skala 1 : 100

Pasangan Batu Belah

Pasangan 1/2 Bata

Pasangan Batu Belah

Galian

Pasangan Beton Bertulang

Timbunan

Pasangan Beton Bertulang

CATATAN

MENGETAHUI / SETUJUI

DIREKTUR TEKNIK PERUMDA TIRTA PAKUAN
KOTA BOGOR

ARDANI YUSUF

MANAJER PERENCANAAN DAN PENGEMBANGAN

ASEP SUPRIATNA

ASISTEN MANAJER PERENCANAAN PROGRAM

NURYADIN

PERUSAHAAN DAERAH AIR MINUM TIRTA PAKUAN - KOTA BOGOR

PEKERJAAN

PEMBANGUNAN INTAKE DAN JARINGAN TRANSMISI AIR BAKU CIPINANG GADING

DISURVEY		NO. GAMBAR
STRUKTUR		B–06
DIGAMBAR		NO. LEMBAR
DIPERIKSA		6
DISETUJUI		

NAMA GAMBAR: GAMBAR PENULANGAN POTONGAN A-A DAN B-B PRASED CIPINANG GADING

PP.03.3.3

KEMENTERIAN PEKERJAAN UMUM DAN PERUMAHAN RAKYAT
BALAI BESAR WILAYAH SUNGAI CILIWUNG CISADANE
DIREKTORAT JENDERAL SUMBER DAYA AIR

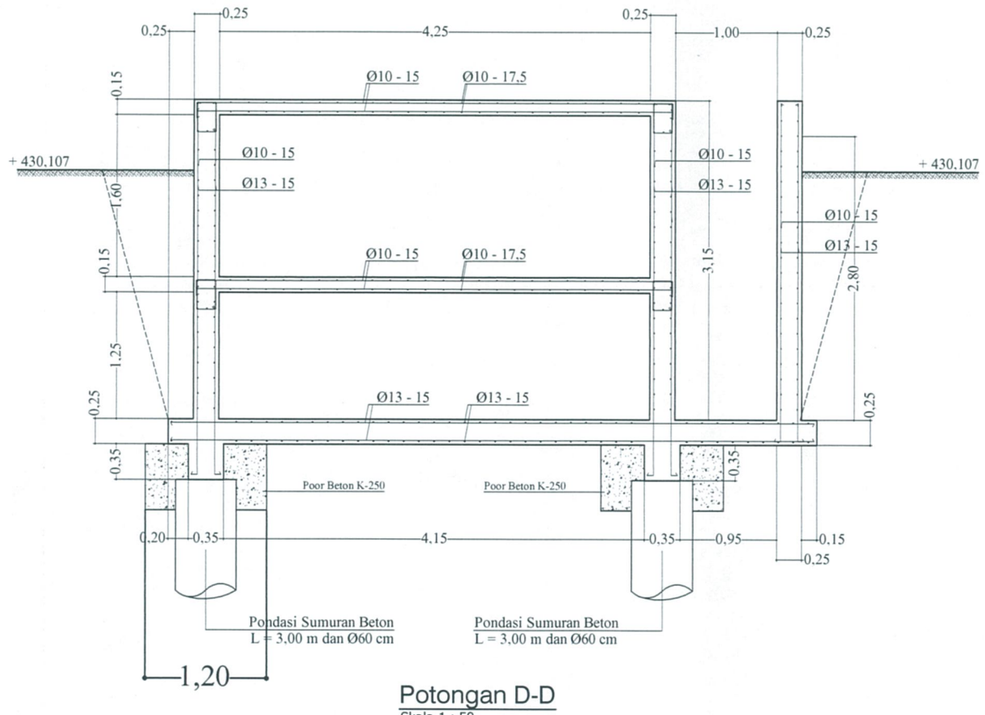

Potongan D-D

Skala 1 : 50

Pasangan Batu Belah

Pasangan Batu Belah

Pasangan Beton Bertulang

Pasangan Beton Bertulang

Pasangan 1/2 Bata

Galian

Timbunan

SKALA 1 : 50

0.0 0.5 1.0 2.0 3.0 5.0 m

CATATAN

MENGETAHUI / SETUJUI

DIREKTUR TEKNIK PERUMDA TIRTA PAKUAN KOTA BOGOR

ARDANI YUSUF

MANAJER PERENCANAAN DAN PENGEMBANGAN

ASEP SUPRIATNA

ASISTEN MANAJER PERENCANAAN PROGRAM

NURYADIN

PERUSAHAAN DAERAH AIR MINUM TIRTA PAKUAN - KOTA BOGOR

PEKERJAAN

PEMBANGUNAN INTAKE DAN JARINGAN TRANSMISI AIR BAKU CIPINANG GADING

DISURVEY		NO. GAMBAR
STRUKTUR		B–07
M & E		
DIGAMBAR		NO. LEMBAR
DIPERIKSA		7
DISETUJUI		

NAMA GAMBAR

POTONGAN D-D (PENULANGAN)
PRASED CIPINANG GADING

PP.03.3.3

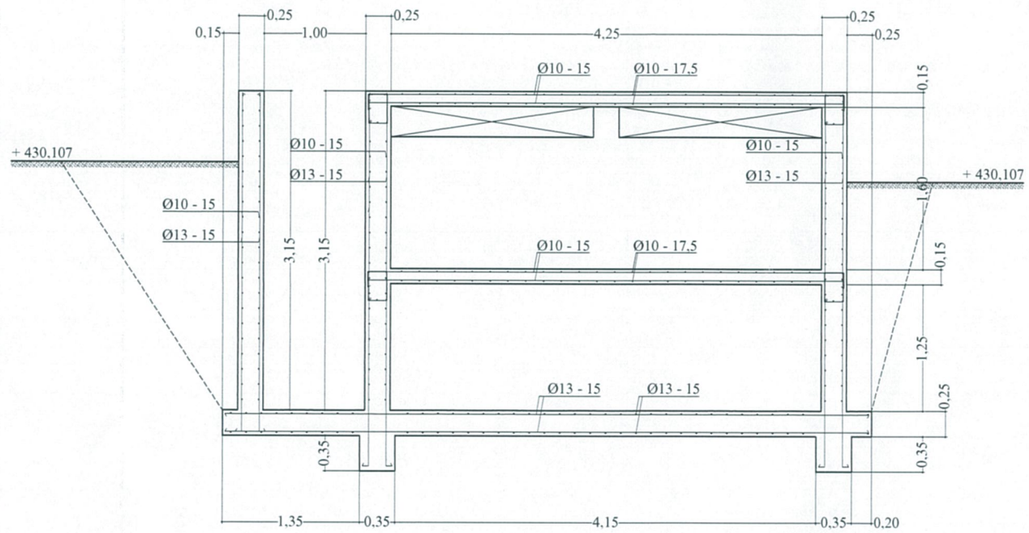

Pasangan Batu Belah

Pasangan 1/2 Bata

Pasangan Batu Belah

Galian

Pasangan Beton Bertulang

Timbunan

Pasangan Beton Bertulang

SKALA 1 : 50

0.0 0.5 1.0 2.0 3.0 5.0 m

KEMENTERIAN PEKERJAAN UMUM DAN PERUMAHAN RAKYAT
BALAI BESAR WILAYAH SUNGAI CILIWUNG CISADANE
DIREKTORAT JENDERAL SUMBER DAYA AIR

CATATAN

MENGETAHUI / SETUJUI

DIREKTUR TEKNIK PERUMDA TIRTA PAKUAN KOTA BOGOR

ARDANI YUSUF

MANAJER PERENCANAAN DAN PENGEMBANGAN

ASEP SUPRIATNA

ASISTEN MANAJER PERENCANAAN PROGRAM

NURYADIN

PERUSAHAAN DAERAH AIR MINUM TIRTA PAKUAN - KOTA BOGOR

PEKERJAAN

PEMBANGUNAN INTAKE DAN JARINGAN TRANSMISI AIR BAKU CIPINANG GADING

DISURVEY		NO. GAMBAR
STRUKTUR		B–08
M & E		
DIGAMBAR		NO. LEMBAR
DIPERIKSA		8
DISETUJUI		

NAMA GAMBAR

POTONGAN E-E (PENULANGAN)
PRASED CIPINANG GADING

PP.03.3.3

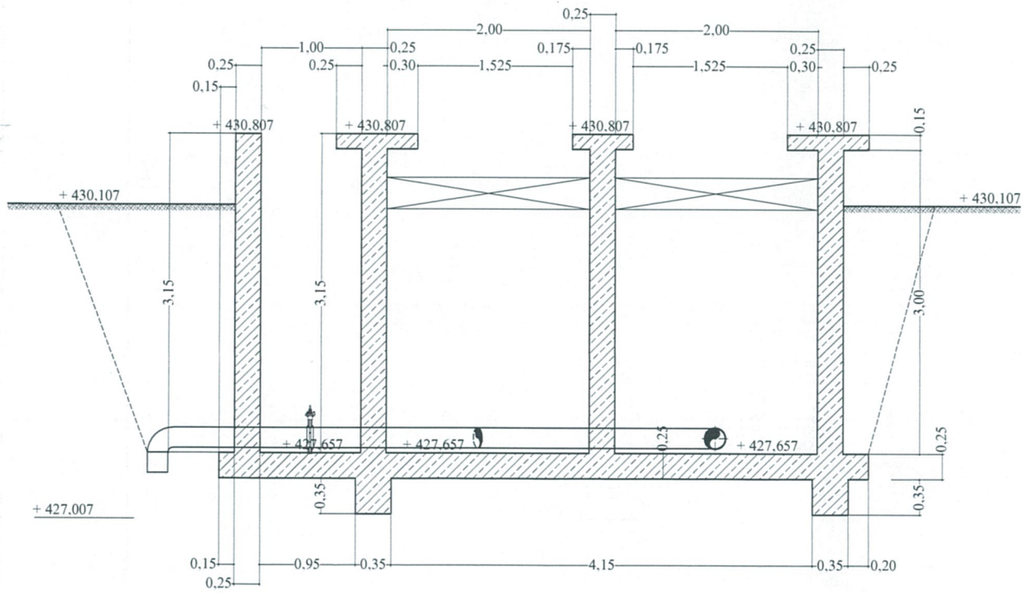

Pasangan Batu Belah

Pasangan 1/2 Bata

Pasangan Batu Belah

Galian

Pasangan Beton Bertulang

Timbunan

Pasangan Beton Bertulang

SKALA 1 : 50

0.0 0.5 1.0 2.0 3.0 5.0 m

CATATAN

MENGETAHUI / SETUJUI

DIREKTUR TEKNIK PERUMDA TIRTA PAKUAN
KOTA BOGOR

ARDANI YUSUF

MANAJER PERENCANAAN DAN PENGEMBANGAN

ASEP SUPRIATNA

ASISTEN MANAJER PERENCANAAN PROGRAM

NURYADIN

PERUSAHAAN DAERAH AIR MINUM
TIRTA PAKUAN - KOTA BOGOR

PEKERJAAN

PEMBANGUNAN INTAKE DAN JARINGAN TRANSMISI AIR BAKU CIPINANG GADING

DISURVEY		NO. GAMBAR
STRUKTUR		B–09
M & E		
DIGAMBAR		NO. LEMBAR
DIPERIKSA		9
DISETUJUI		

NAMA GAMBAR

POTONGAN F-F
PRASED CIPINANG GADING

PP.03.3.3

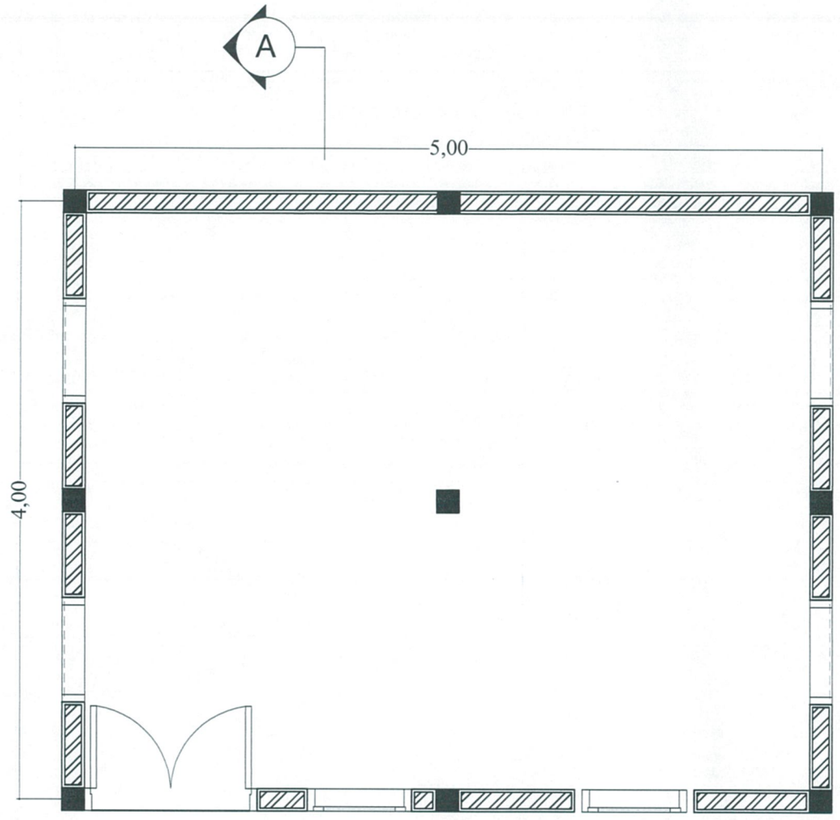

Denah Rumah Panel
Skala 1 : 25

SKALA 1 : 25
0,0 0,25 0,5 1,0 1,5 2,5 m

CATATAN

MENGETAHUI / SETUJUI

DIREKTUR TEKNIK PERUMDA TIRTA PAKUAN KOTA BOGOR

ARDANI YUSUF

MANAJER PERENCANAAN DAN PENGEMBANGAN PROGRAM

ASEP SUPRIATNA

ASISTEN MANAJER PERENCANAAN PROGRAM

NURYADIN

PERUSAHAAN DAERAH AIR MINUM TIRTA PAKUAN - KOTA BOGOR

PEKERJAAN

PEMBANGUNAN INTAKE DAN JARINGAN TRANSMISI AIR BAKU CIPINANG GADING

DISURVEY		NO. GAMBAR
STRUKTUR		B–10
M & E		
DIGAMBAR		NO. LEMBAR
DIPERIKSA		10
DISETUJUI		

NAMA GAMBAR

DENAH RUMAH PANEL

PP.03.3.3

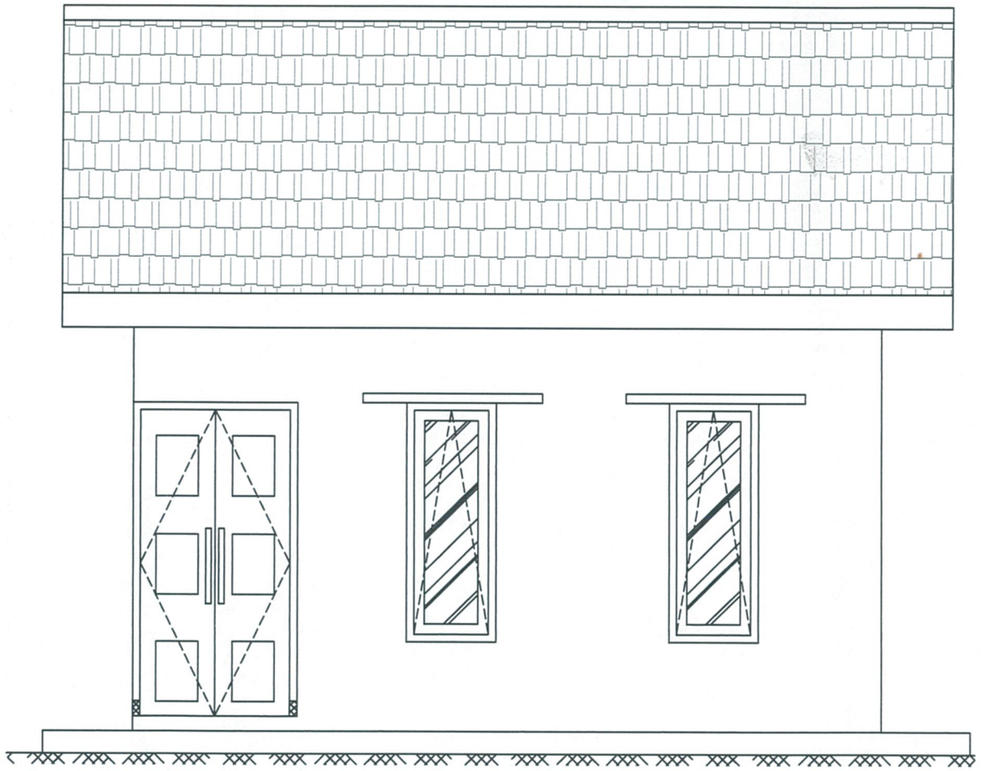

Tampak Depan
Skala 1 : 25

SKALA 1 : 25
0,0 0,25 0,5 1,0 1,5 2,5 m

CATATAN

MENGETAHUI / SETUJUI

DIREKTUR TEKNIK PERUMDA TIRTA PAKUAN
KOTA BOGOR

ARDANI YUSUF

MANAJER PERENCANAAN DAN PENGEMBANGAN PROGRAM

ASEP SUPRIATNA

ASISTEN MANAJER PERENCANAAN PROGRAM

NURYADIN

PERUSAHAAN DAERAH AIR MINUM TIRTA PAKUAN - KOTA BOGOR

PEKERJAAN

PEMBANGUNAN INTAKE DAN JARINGAN TRANSMISI AIR BAKU CIPINANG GADING

DISURVEY		NO. GAMBAR
STRUKTUR		B–11
M & E		
DIGAMBAR		NO. LEMBAR
DIPERIKSA		11
DISETUJUI		

NAMA GAMBAR

TAMPAK DEPAN RUMAH PANEL

PP.03.3.3

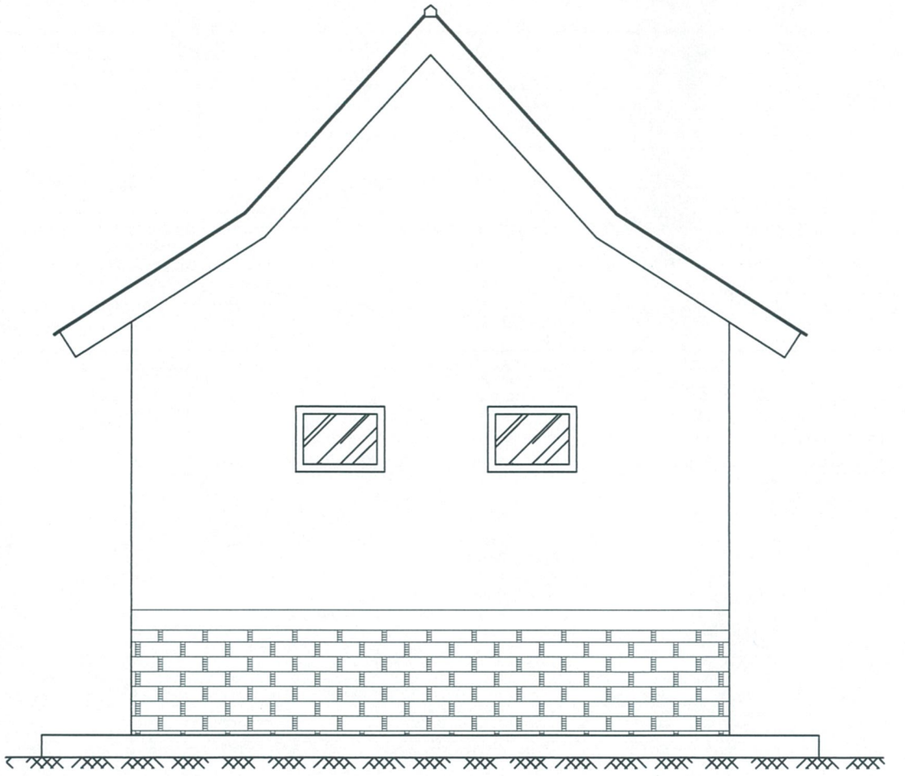

Tampak Samping
Skala 1 : 25

SKALA 1 : 25
0,0 0,25 0,5 1,0 1,5 2,5 m

CATATAN

MENGETAHUI / SETUJUI

DIREKTUR TEKNIK PERUMDA TIRTA PAKUAN KOTA BOGOR

ARDANI YUSUF

MANAJER PERENCANAAN DAN PENGEMBANGAN PROGRAM

ASEP SUPRIATNA

ASISTEN MANAJER PERENCANAAN PROGRAM

NURYADIN

PERUSAHAAN DAERAH AIR MINUM TIRTA PAKUAN - KOTA BOGOR

PEKERJAAN

PEMBANGUNAN INTAKE DAN JARINGAN TRANSMISI AIR BAKU CIPINANG GADING

DISURVEY		NO. GAMBAR
STRUKTUR		B–12
M & E		
DIGAMBAR		NO. LEMBAR
DIPERIKSA		12
DISETUJUI		

NAMA GAMBAR

TAMPAK SAMPING RUMAH PANEL

PP.03.3.3